Enterprise 9000X

CE 2797

Ручка опускания спинки для проведения СЛР (CPR)

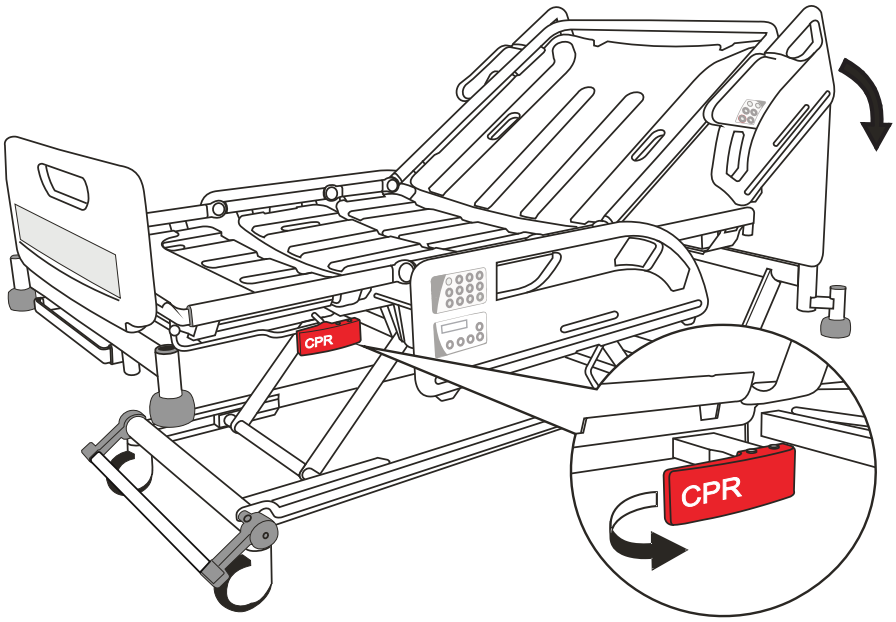

Чтобы быстро опустить спинку, потяните за одну из красных ручек СЛР, доступных с каждой стороны кровати.

Тормоза и рулевое управление

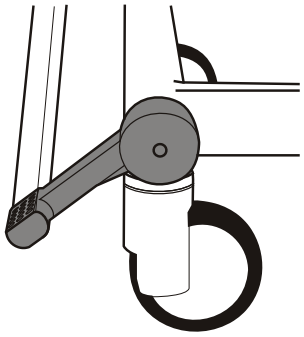

Тормоз
Тормоза задействуются на всех четырех колесах.

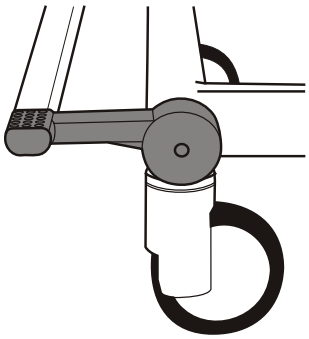

Свободное движение
Все четыре колеса могут свободно вращаться и поворачиваться.

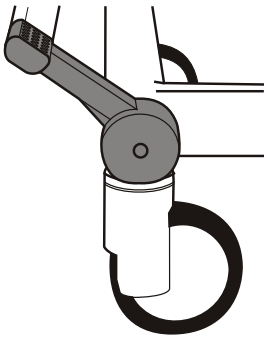

Рулевое управление
Все четыре колеса могут вращаться, рулевое колесо поворачиваться не может.

Если кровать установлена стационарно, тормоза должны быть задействованы обязательно.

arjo
with people in mind

Боковое ограждение

1

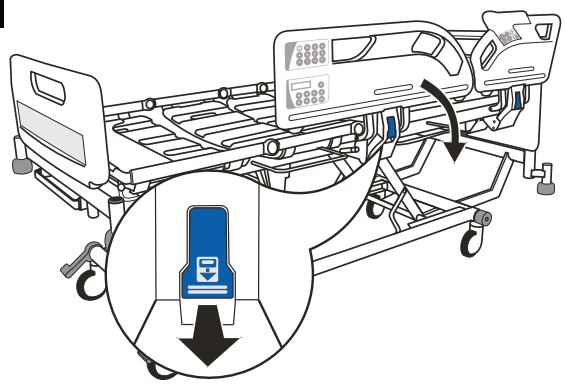

Чтобы опустить боковое ограждение, потяните голубой рычаг опускания.

2

Убедитесь, что боковое ограждение надежно заблокировано в поднятом положение.

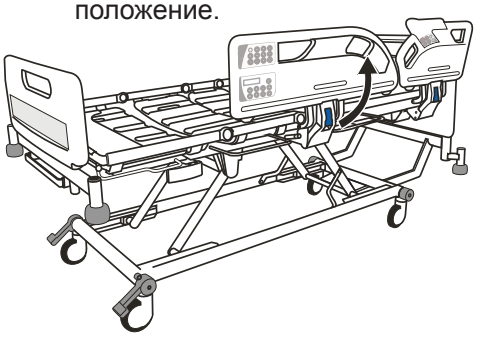

Чтобы поднять боковое ограждение, потяните его за ручку вверх и в сторону от кровати до тех пор, пока оно не будет заблокировано в поднятом положении.

Регулировка длины кровати (три фиксированных положения)

1

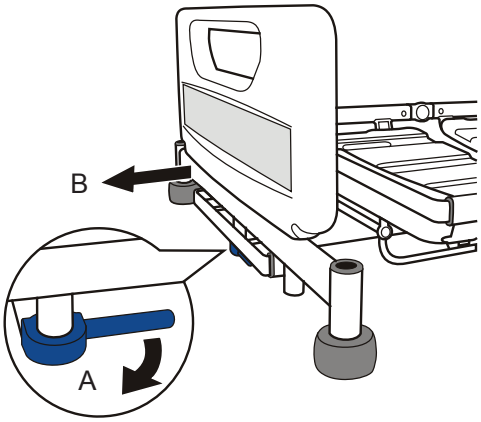

Потяните за голубую ручку блокировки удлинения (A). Вытяните каркас кровати (B) в требуемое положение и отпустите ручку.

2

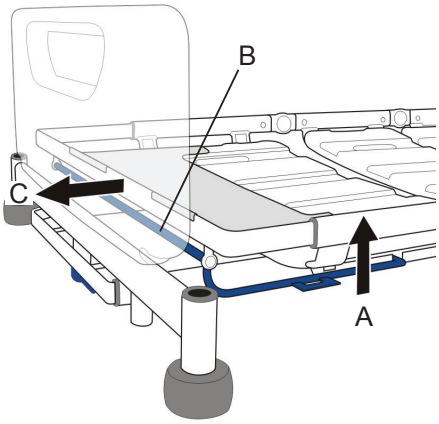

Поднимите голубую штангу захвата удлинения (A), удерживая поперечную штангу (B) за середину, после чего вытяните матрасную платформу в требуемое положение (C).

Регулировка секции голеней

1

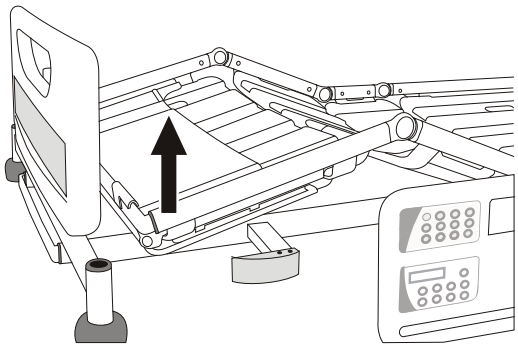

Возьмитесь за боковую сторону рамы секции голени и поднимите эту секцию.

2

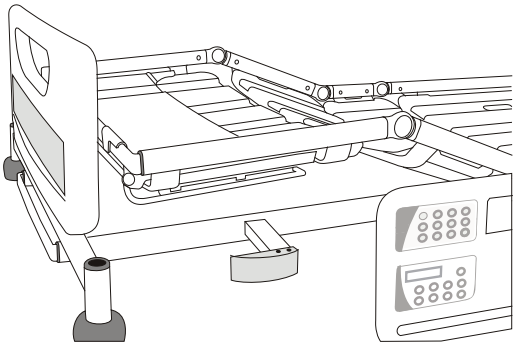

Поднимайте, пока секция не защелкнется в горизонтальном положении.